FW14

Втулки направляющих колонок

Материал: бронза

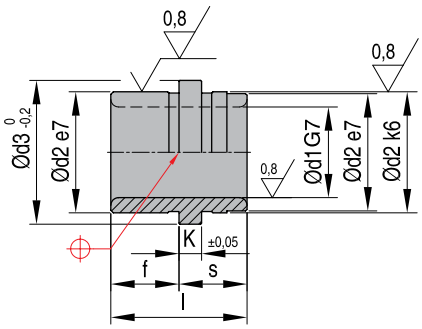

Номер d1x S	d2	d3	f	K	l
FW14 12x6	16	19	9	3	15
FW14 12x9	16	19	12	3	21
FW14 12x12	16	19	17	3	29
FW14 18x12	25	29	17	6	29
FW14 18x17	25	29	22	6	39
FW14 18x22	25	29	27	6	49
FW14 30x17	42	46	22	6	39
FW14 30x22	42	46	27	6	49
FW14 30x27	42	46	36	6	63

Пример монтажа

GB 112 - GB 113 - FW 14

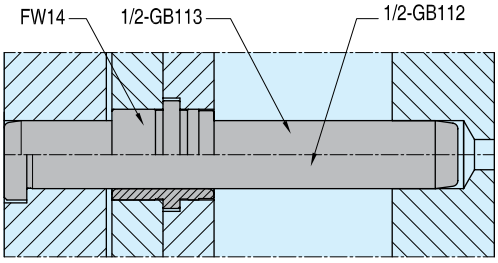

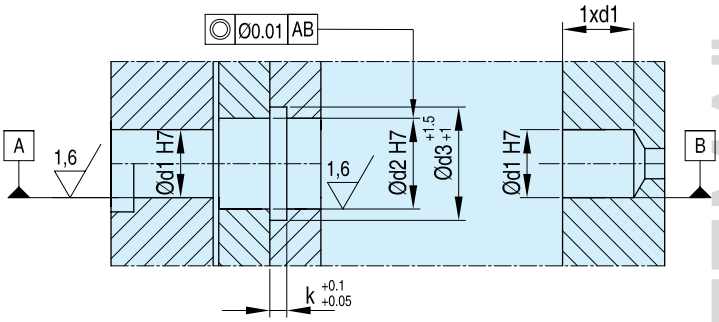

GB 112 - GB 113 - FW 12 - FW13

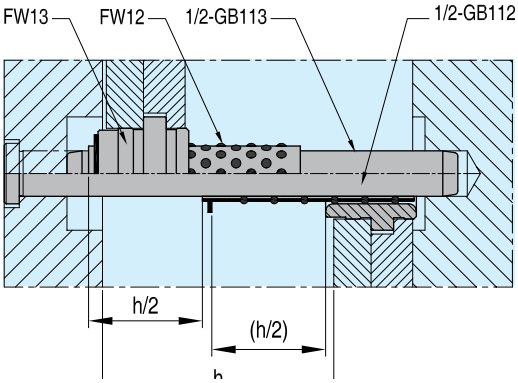

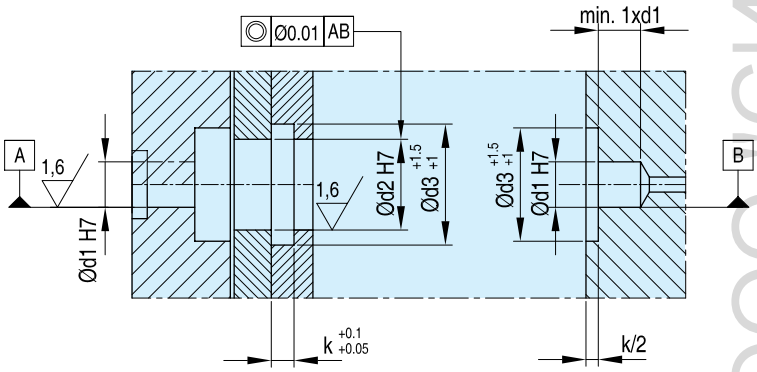

www.system.com.ru
ООО "СИСТЕМА"
CAD reference point